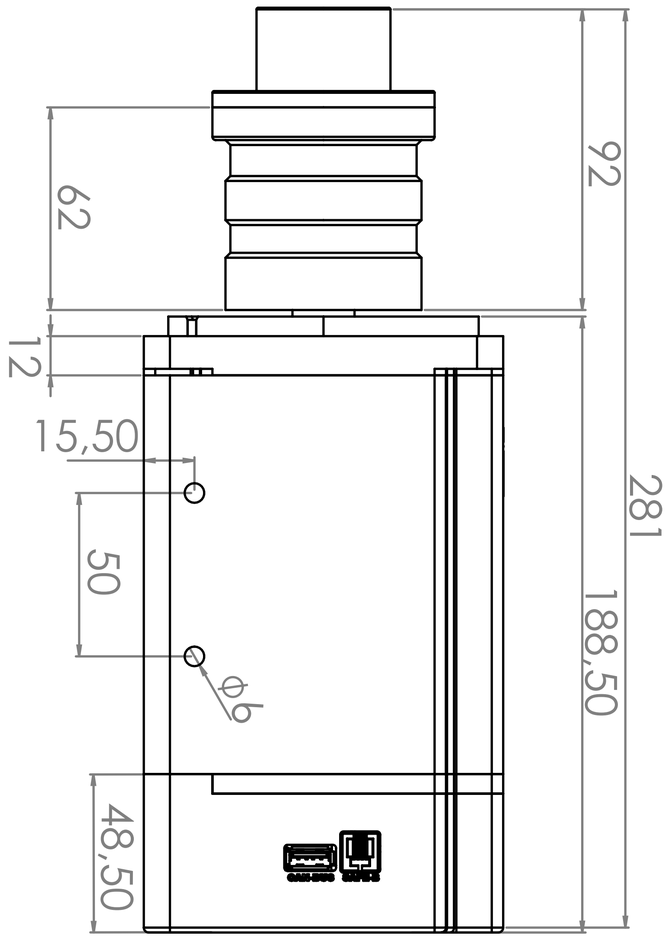
62
92
12
15,50
281
50
188,50
ϕ6
48,50

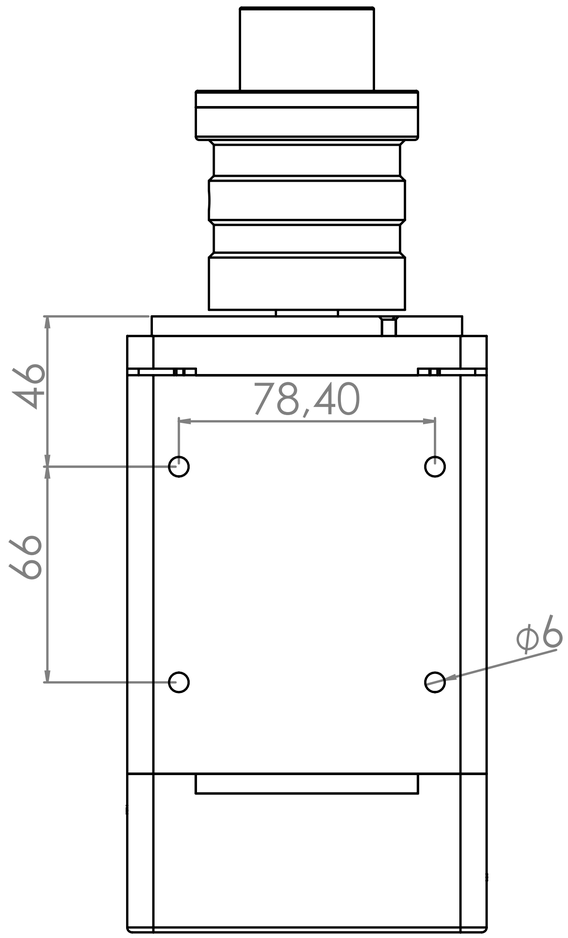
46
78,40
99
ϕ6

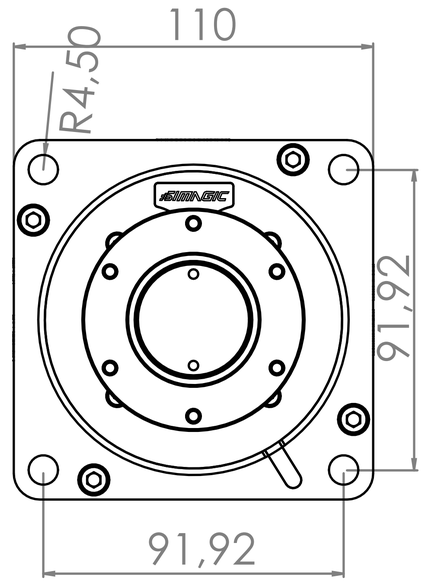
110
R4,50
91,16
91,92